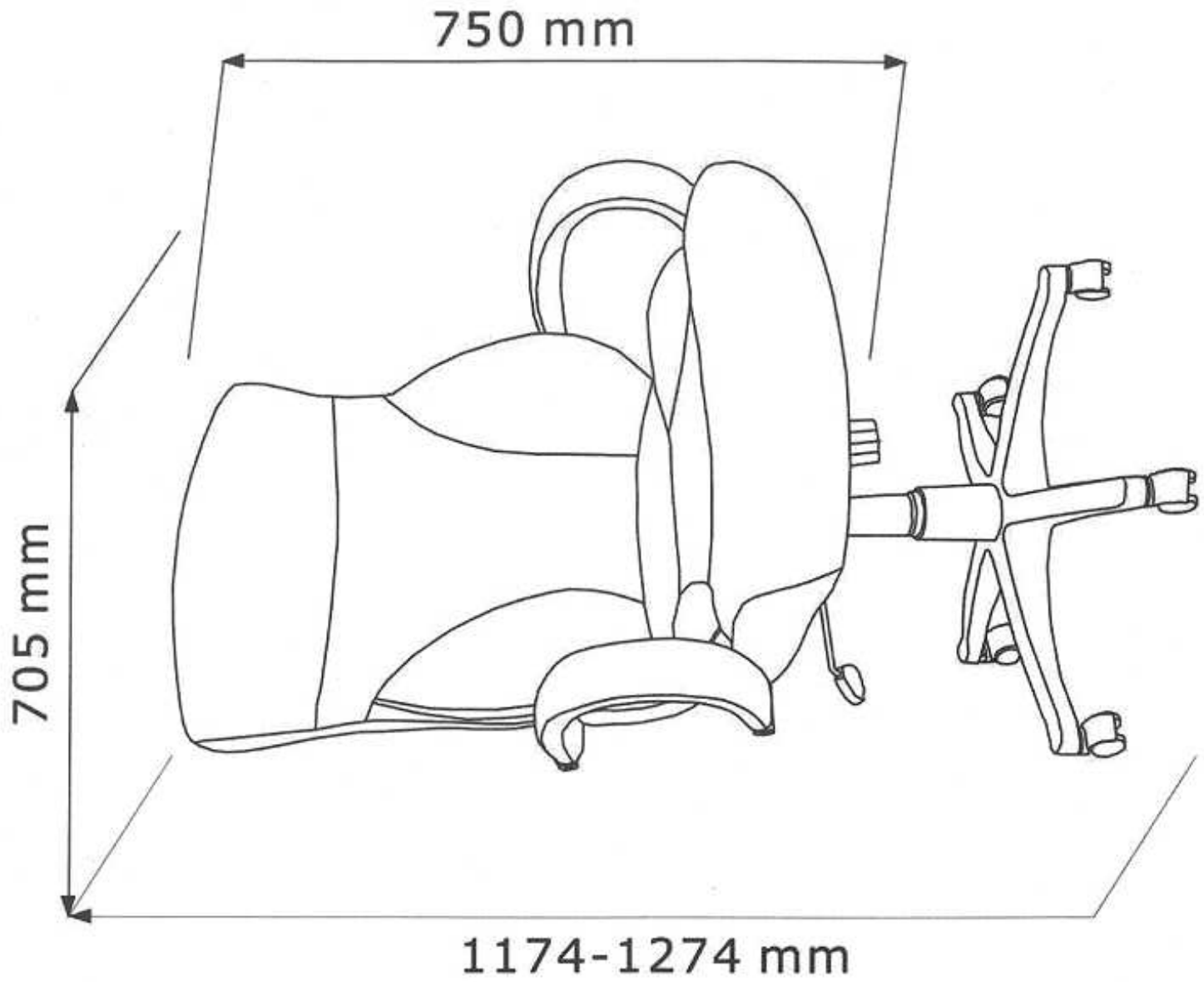
750 mm
705 mm
1174-1274 mm

3 x A1

Ø50mm

2 x A2

Ø50mm

1 x E

Ø50 x 320 mm

1 x F

Ø50 x 260mm

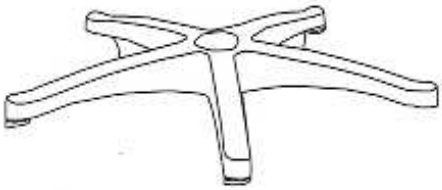

1 x B

350 mm

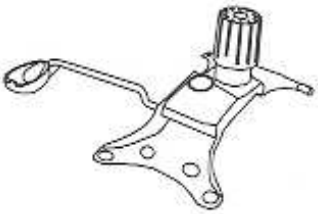

1 x G

270x175mm

1 x H

410x280x65mm

1 x I

410x280x65mm

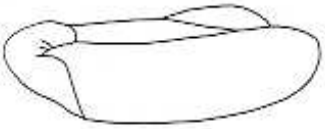

1 x C

540x590x120mm

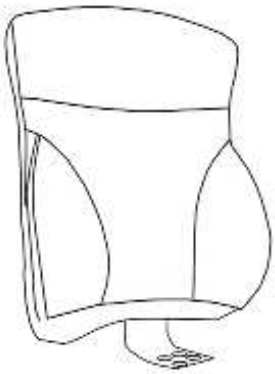

1 x D

840x590x120mm

4 x J	4 x K	4 x L	1 x M	1 x N	4 x O
1/4" x 16 mm	1/4" x 32 mm	M8x 60 mm	M4	M6	

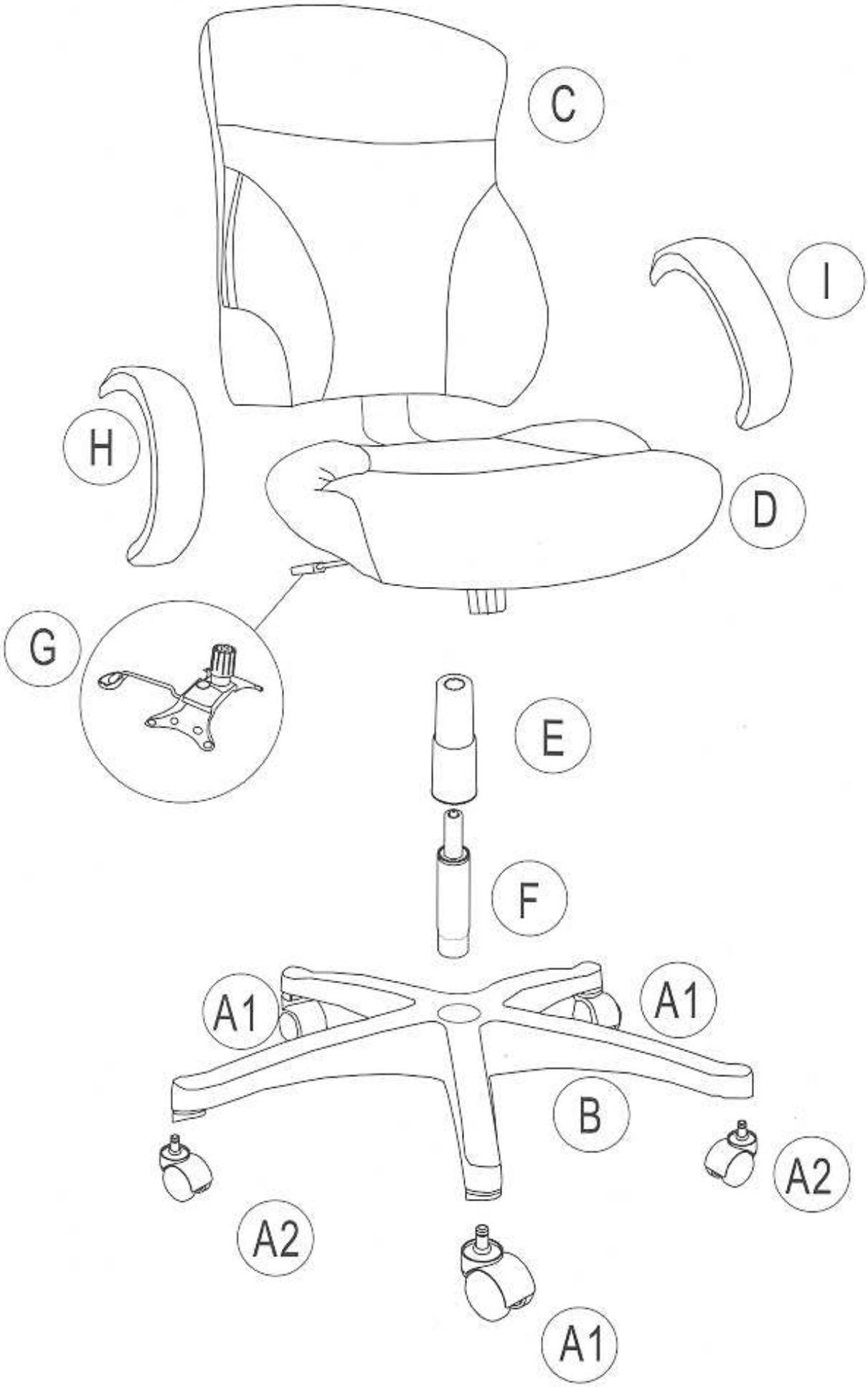
C
I
H
D
G
E
F
A1
A1
B
A2
A2
A1

1

3xA1

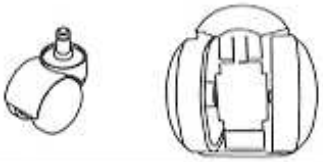

2xA2

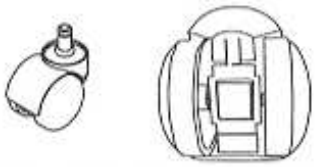

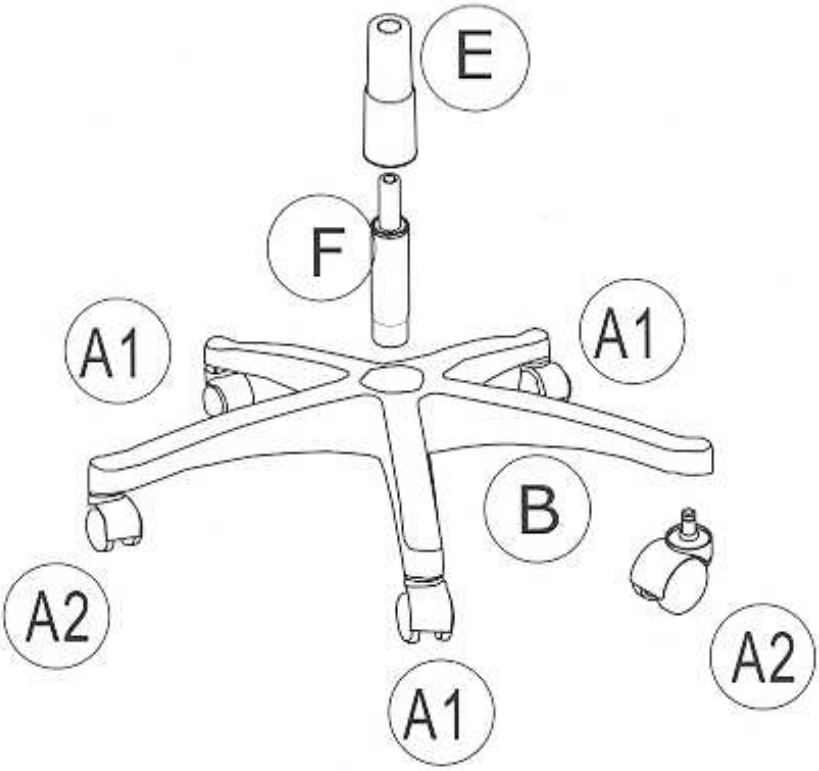

2

4xpart J

1xM

M4

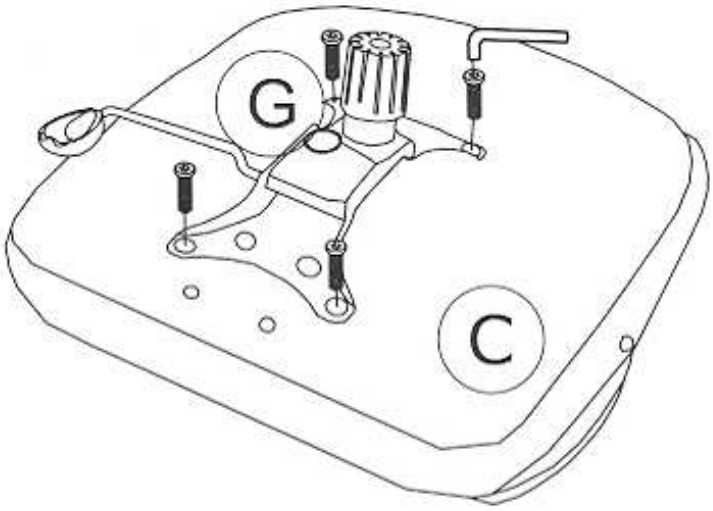

3

4x part K	1xM M4

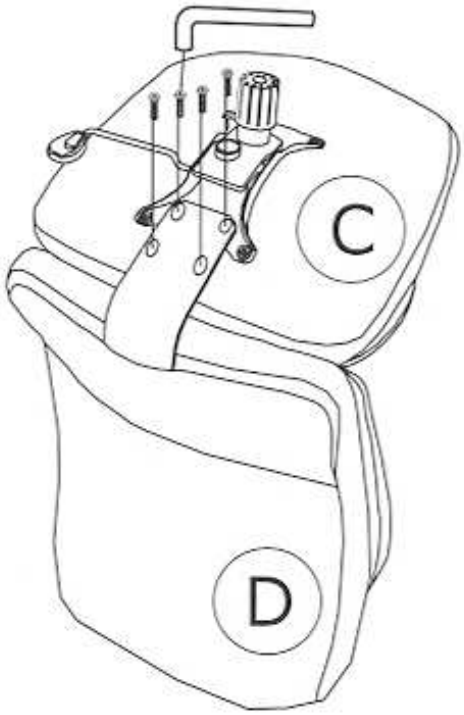

4

4xpart L	4xpart O	1xM M6

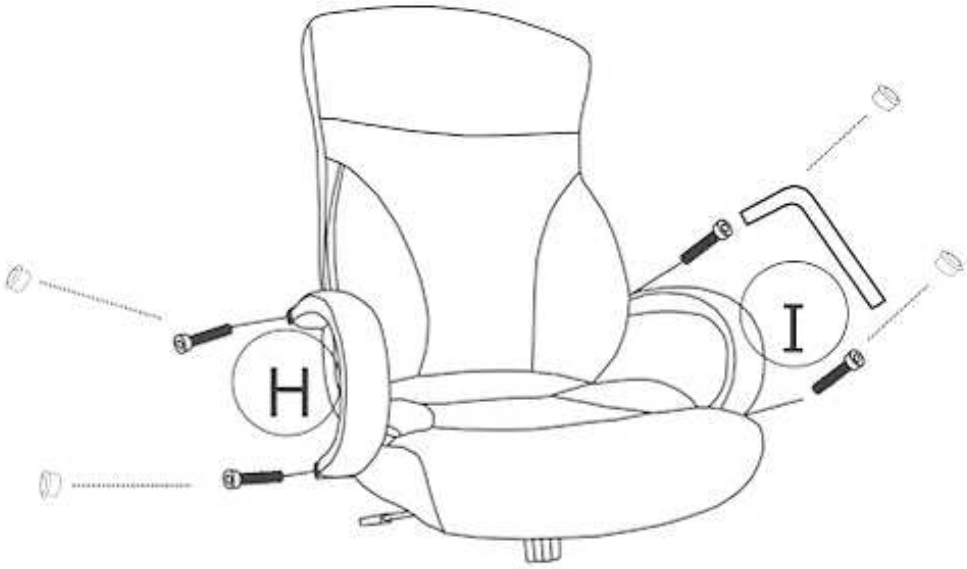

5

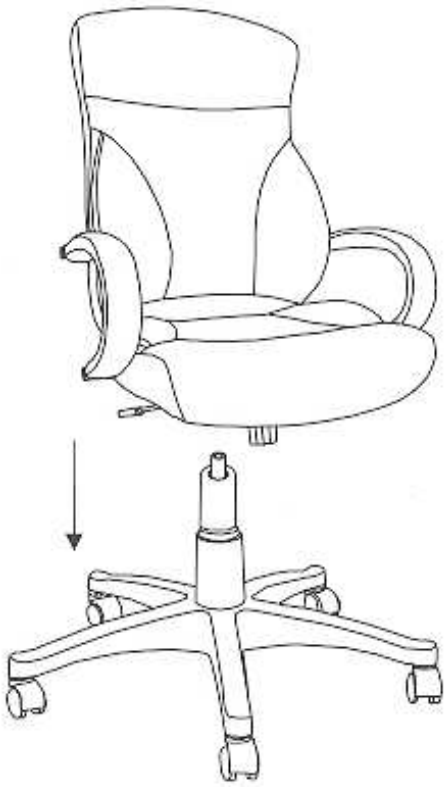

6